AH4 Top type (Single-gate)

AH4	□□	□□	—	□□	—	K	θ
	サークル径 φD	ゲート径 φG		呼　称		延長分 K	テーパ角度 θ

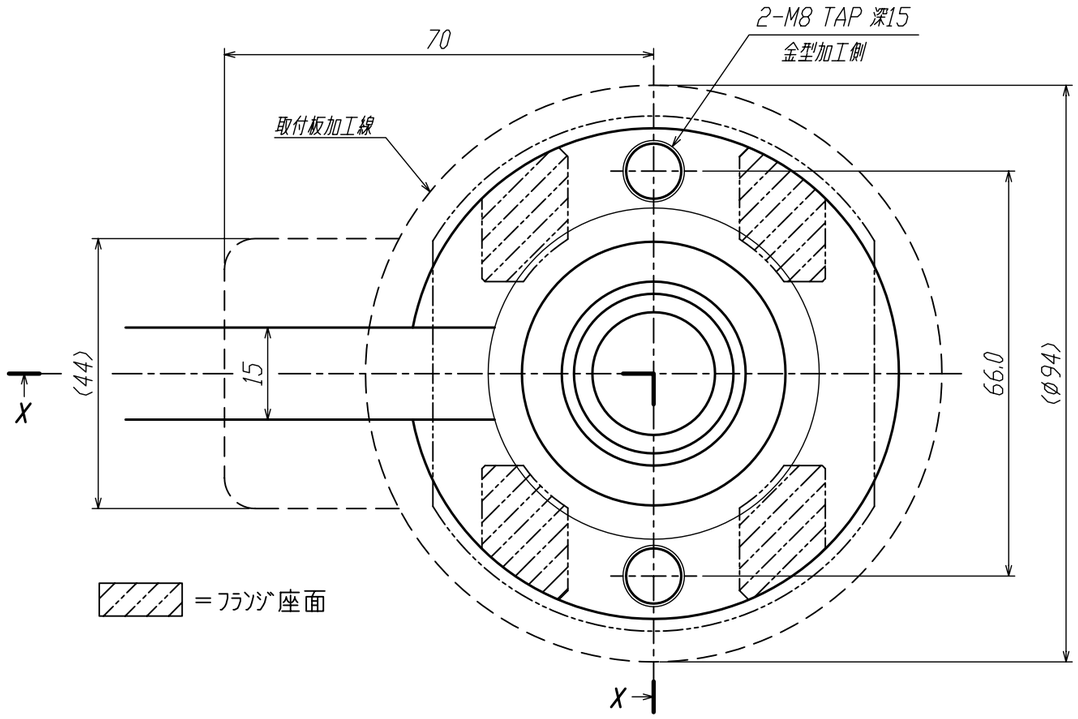

図1 寸法表　（ノズル温度250℃のとき）

呼称	NL	A	B	※	E
08	80	65.0	52.5	3.92	61.08
10	100	85.0	72.5	3.87	81.13
12	120	105.0	92.5	3.81	101.19
15	150	135.0	122.5	3.73	131.27

※成形時はノズル先端(サークル面)がPLより0.1突出するように設置されています。

※成形材料によってはノズル先端部の放熱対策が必要となります。

※φ80, φ54, φD の同軸度は、0.03以下。

図2 金型寸法表

品番	φD	φI	M	C	m
1550	15	25	5	1.5	3.5
2050	20	30	6	3.0	3.0
2068	20	30	6	3.0	3.0

図2 ノズル寸法表

φG	N
5.0	6
5.0	7.9
6.8	7.9

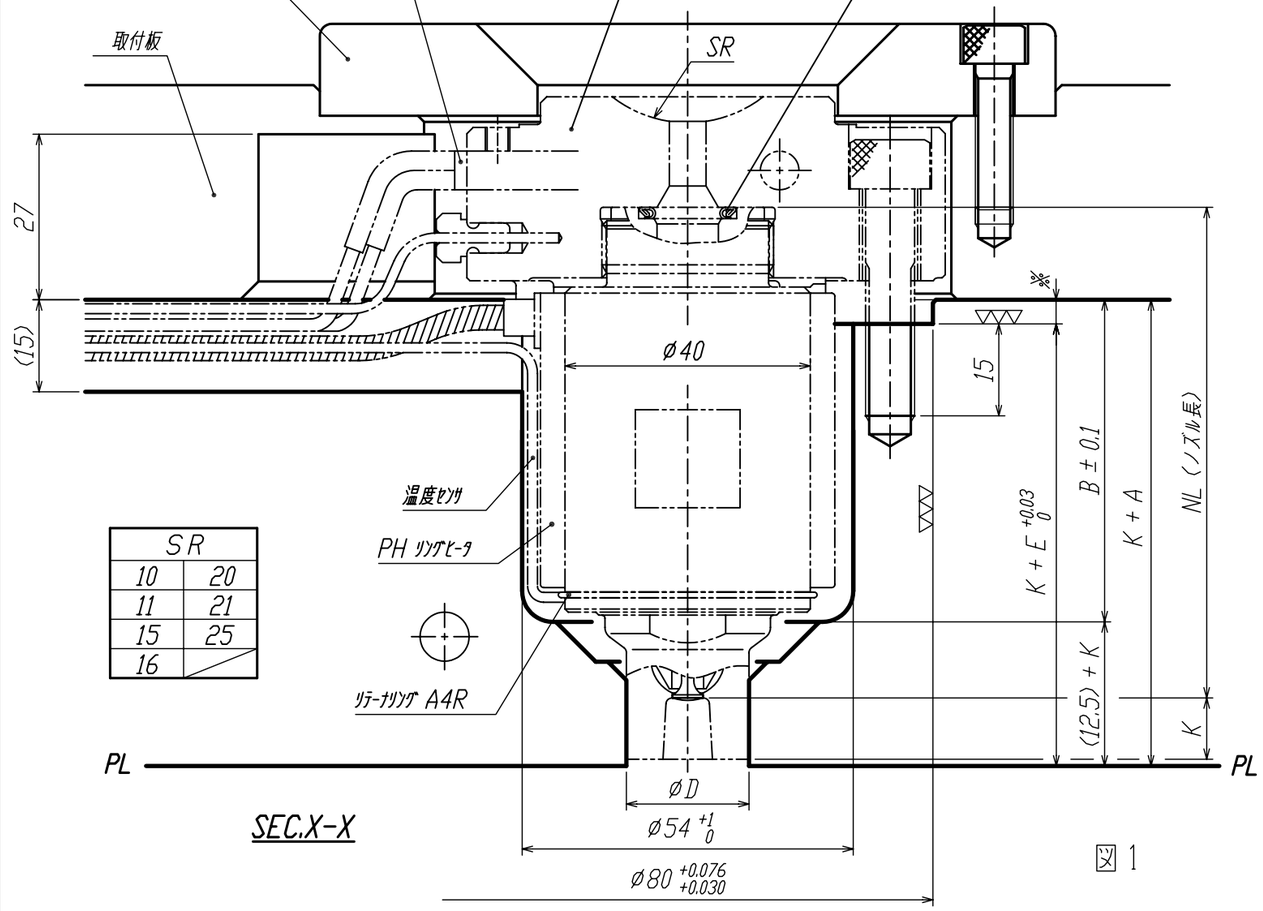

SR	
10	20
11	21
15	25
16	

図1

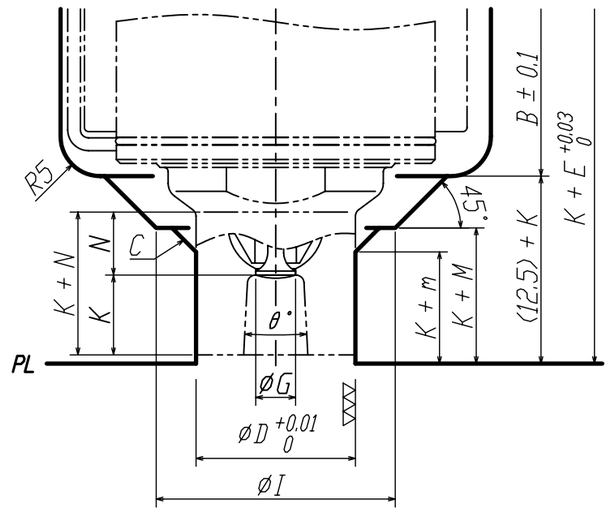

図2

図3 ノズル寸法表

品番	L	R
1550	1.9	1
2050	1.9	1
2068	2.6	1.5

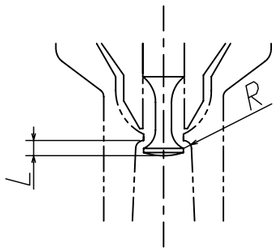

図3

改訂	内容	設計	承認	日付
				. .

DES. BY	一般公差 TOLERANCE	材質 MATERIAL	尺度 SCALE	単位 UNIT	画法 PROJECT
DET. BY	0. ±			mm	
CH'K. BY	0.0 ±				
	0.00 ±				
DATE '07. 08. 23	一般仕上面 FINISH ▽ ▽▽ ▽▽▽	FISA Corp.			

名称 TITLE: AH4 トップタイプロングキャップ
金型組込寸法 参考図

図番 DWG. NO.: PG107801