ﾏﾙﾁﾌﾗﾝｼﾞ PF2815

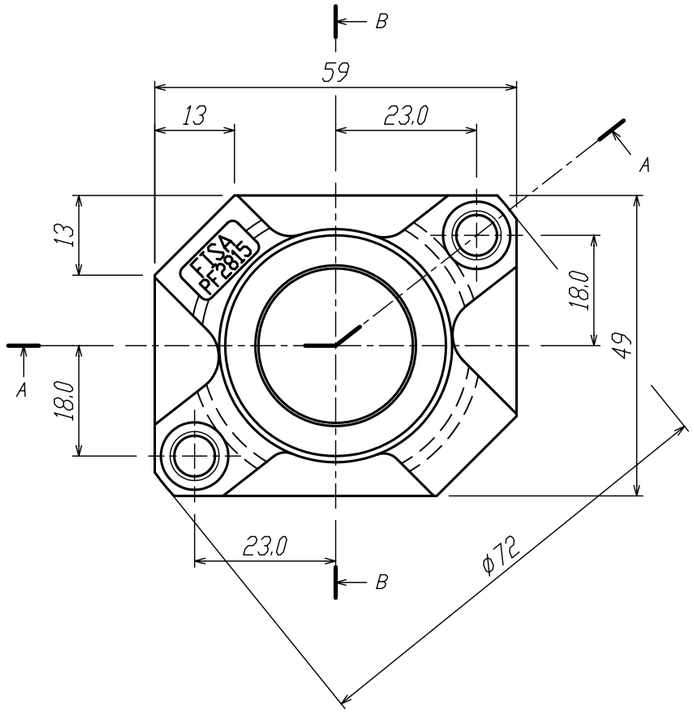

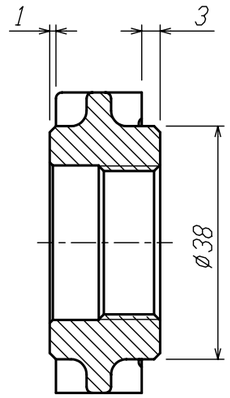

SEC. B-B

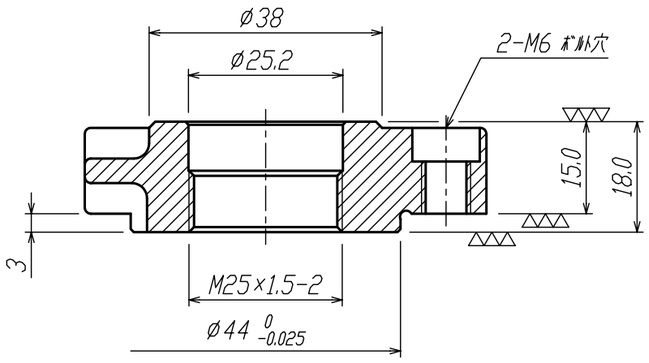

SEC. A-A

PS256 ﾘﾝｸﾞ

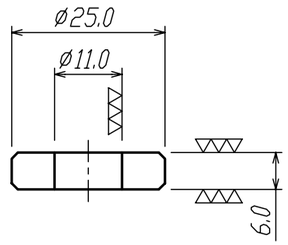

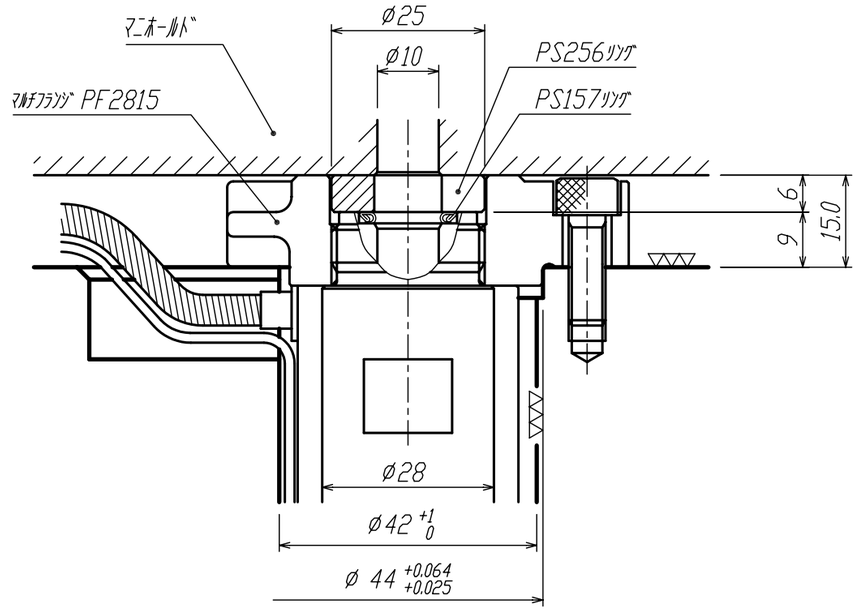

改訂	内容	設計	承認	日付
				. .

DES. BY DET. BY CH'K. BY	一般公差 TOLERANCE 0. ± 0.0 ± 0.00 ±	材質 MATERIAL	尺度 SCALE	単位 UNIT mm	画法 PROJECT	名称 TITLE ﾏﾙﾁﾌﾗﾝｼﾞ PF2815 NH2 , AH2型
DATE '07. 08. 23	一般仕上面 FINISH ▽ ▽▽ ▽▽▽	FISA Corp.				図番 DWG. NO. PG107908