NH2 Topless type (Multi-gate)

NH2 □□ □□ — □□

サークル径 φD　ゲート径 φG　呼 称

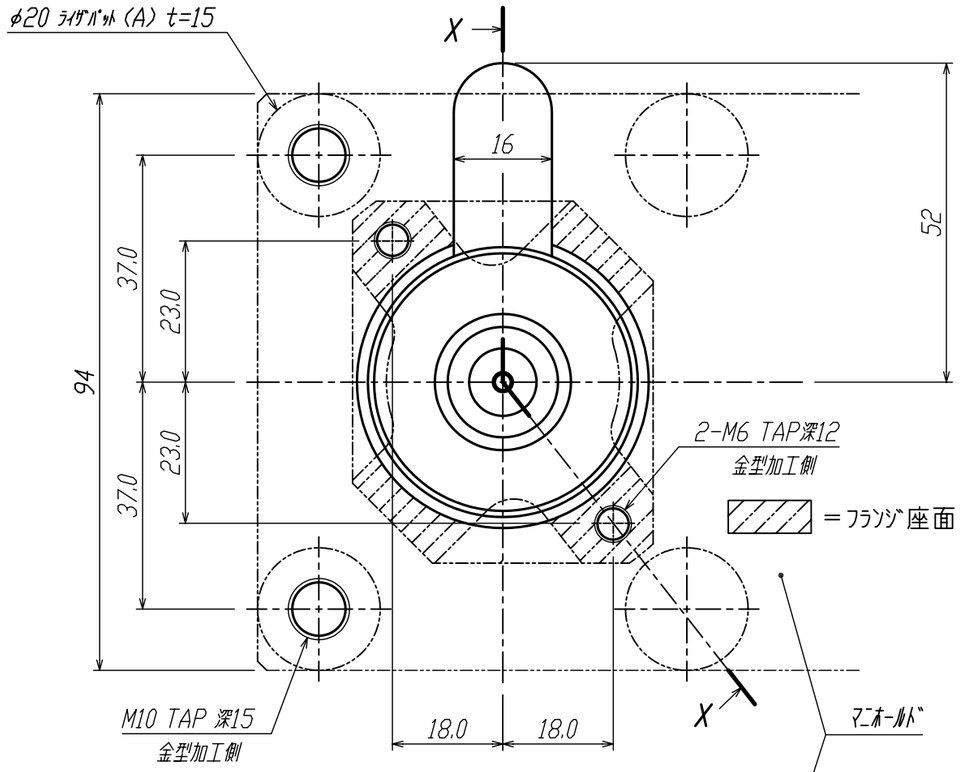

図1 寸法表　（ﾉｽﾞﾙ温度250°Cのとき）

呼 称	NL	A	B	C
06	60	51.09	40.09	45.19
07	70	61.11	50.11	55.21
08	80	71.13	60.13	65.23
10	100	91.17	80.17	85.27

図2 ノズル寸法表

品 番	φD	φG	品 番	φD	φG
1612	16	1.2	1812	18	1.2
1618		1.8	1818		1.8
1626		2.6	1826		2.6

※ピストンの先端カットは金型に組込む時、下図のごとく金型のゲートに合わせて加工してください。

※ゲート付近は焼入･焼戻のこと。（HRC45以上）
ゲート部材質参考例（NAK,SKD,HPM,IMPAX）

※φ44,φ42,φ18,φG の同軸度は、0.03以下.

※色替え，焼けが想定される時は、１６タイプを選定してください。

※状況によっては使用できない樹脂もあります。営業担当にご確認ください。

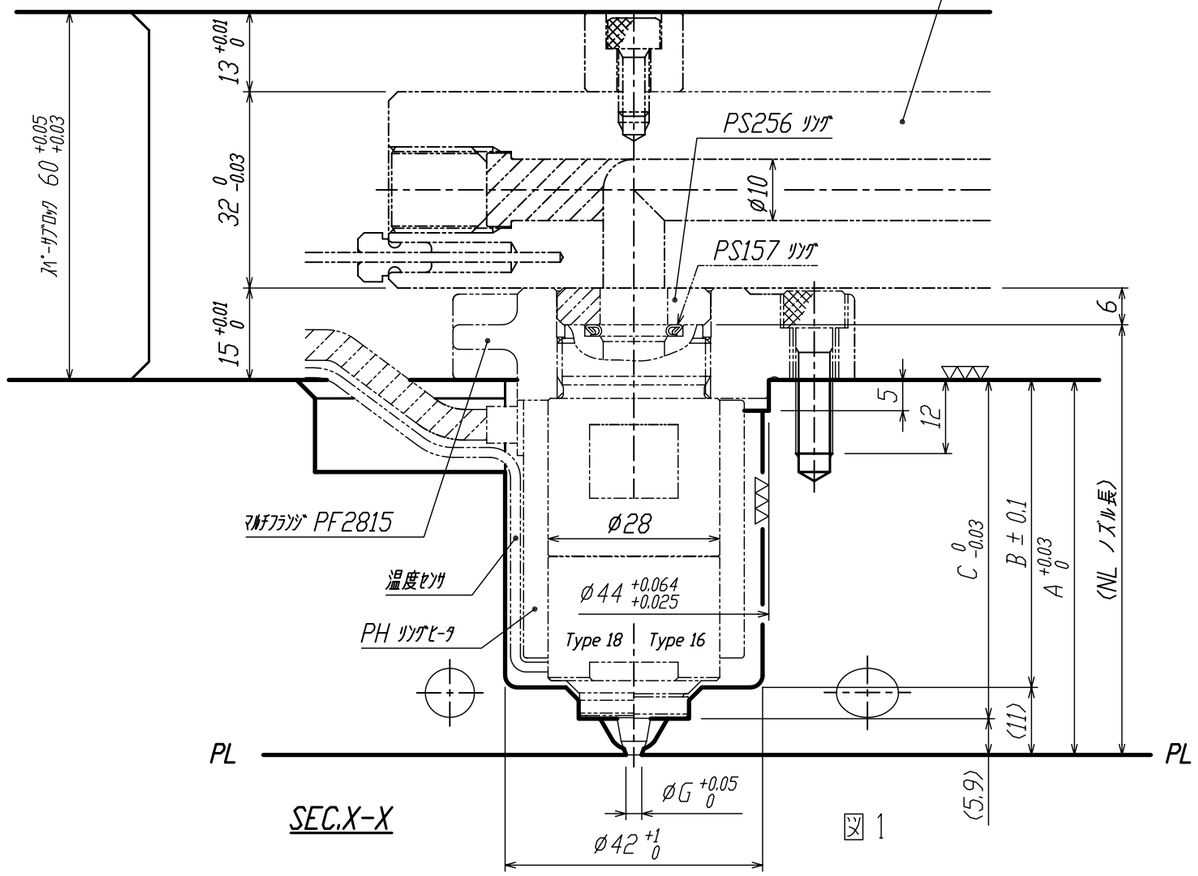

図1

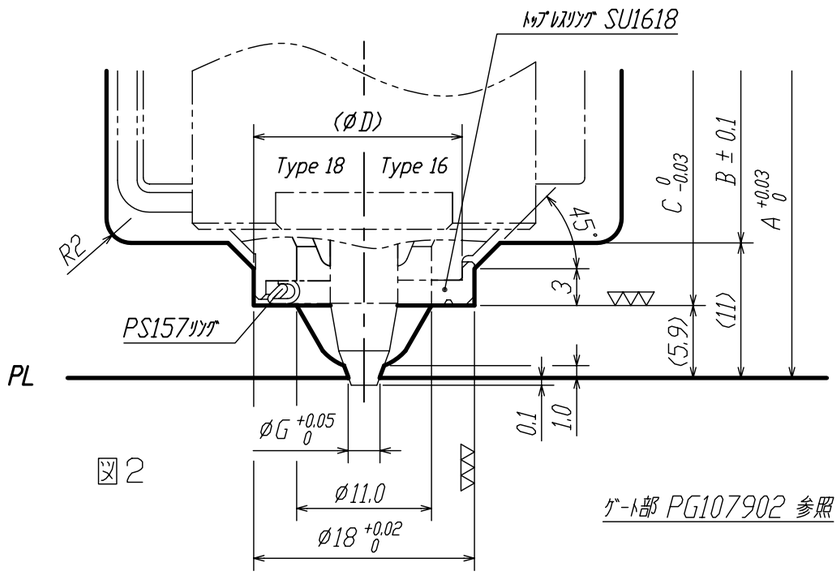

図2

ｹﾞｰﾄ部 PG107902 参照

改訂	内容	設計	承認	日付
				. .

DES. BY
DET. BY
CH'K. BY
DATE '07. 08. 23

一般公差 TOLERANCE: 0. ±　0.0 ±　0.00 ±
一般仕上面 FINISH: ▽ ▽▽ ▽▽▽

材質 MATERIAL

尺度 SCALE

単位 UNIT: mm

画法 PROJECT

名称 TITLE: NH2 ﾄｯﾌﾟﾚｽﾀｲﾌﾟ
金型組込寸法 参考図

FISA Corp.

図番 DWG. NO.: PG107506