NH4 Top type (Multi-gate)

NH4 □□ □□ — □□

サークル径 φD　ゲート径 φG　呼　称

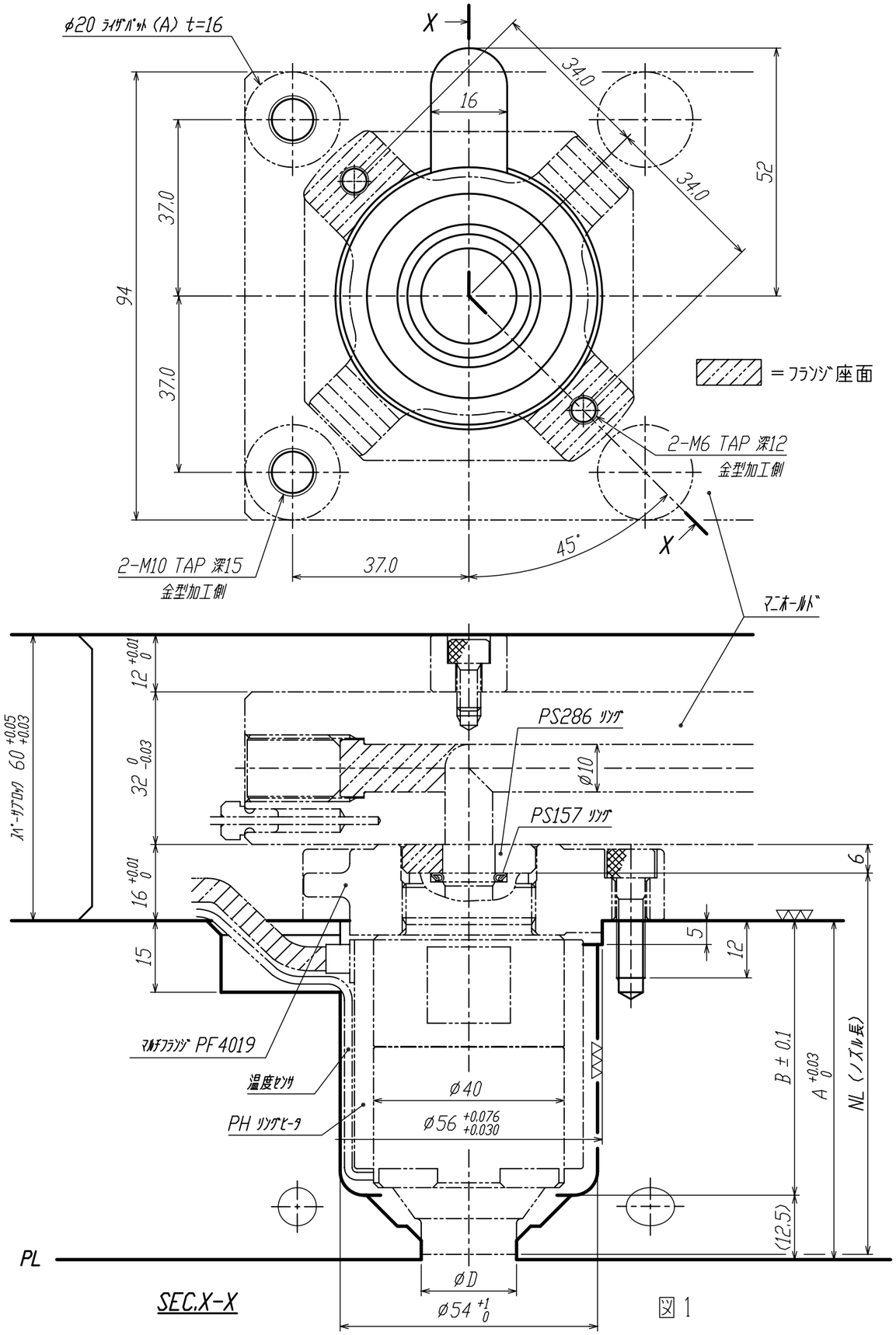

図1

図1 寸法表　(ﾉｽﾞﾙ温度 250℃のとき)

呼称	NL	A	B
08	80	70.09	57.59
10	100	90.15	77.65
12	120	110.20	97.70
15	150	140.29	127.79

※成形時はノズル先端(ｻｰｸﾙ面)がPLより0.1突出するように設置されています。

※成形材料によってはノズル先端部の放熱対策が必要となります。

※φ56, φ54, φD の同軸度は、0.03以下。

図2 金型寸法表

品番	φD	φI	M	C	m
1530	15	25	5	1.5	3.5
2050	20	30	6	3.0	3.0

図2 ノズル寸法表

φG	H	N
3.0	18	6
5.0	22.5	7.5

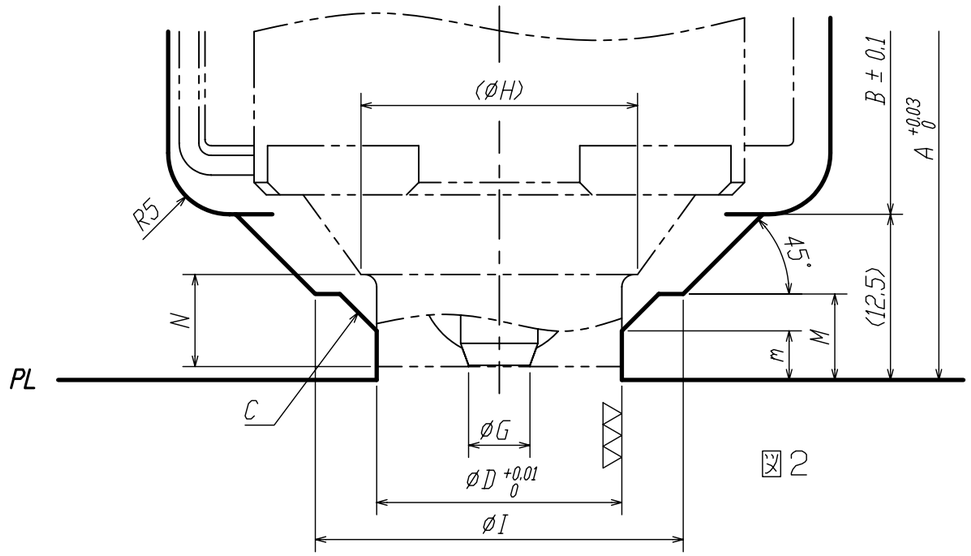

図2

改訂	内容	設計	承認	日付
				. .

DES. BY	一般公差 TOLERANCE 0. ±	材質 MATERIAL	尺度 SCALE	単位 UNIT	画法 PROJECT	名称 TITLE NH4 ﾄｯﾌﾟﾀｲﾌﾟ 金型組込寸法 参考図
DET. BY	0.0 ±			mm		
CH'K. BY	0.00 ±					
	一般仕上面 FINISH	FISA Corp.				図番 DWG. NO. PG107605
DATE '07.08.23	▽ ▽▽ ▽▽▽					