NH4 Topless type (Multi-gate)

NH4 □□ □□ — □□

サークル径 φD　ゲート径 φG　呼 称

図1 寸法表　（ﾉｽﾞﾙ温度250℃のとき）

呼 称	NL	A	B	C
08	83	72.97	57.47	62.97
10	103	93.01	77.51	83.01
12	123	113.05	97.55	103.05
15	153	143.11	127.61	133.11

図2 寸法表

品 番	φD	φG
2340	23	4.0
2350		5.0

※ピストンの先端カットは金型に組込む時、下図のごとく金型のゲートに合わせて加工してください。

※ゲート付近は焼入･焼戻のこと。（HRC45以上）

ゲート部材質参考例（NAK,SKD,HPM,IMPAX）

※φ56,φ54,φ25,φG の同軸度は、0.03以下。

※２３タイプは特殊のため、営業担当と打ち合わせの上、選定してください。

※状況によっては使用できない樹脂もあります。営業担当にご確認ください。

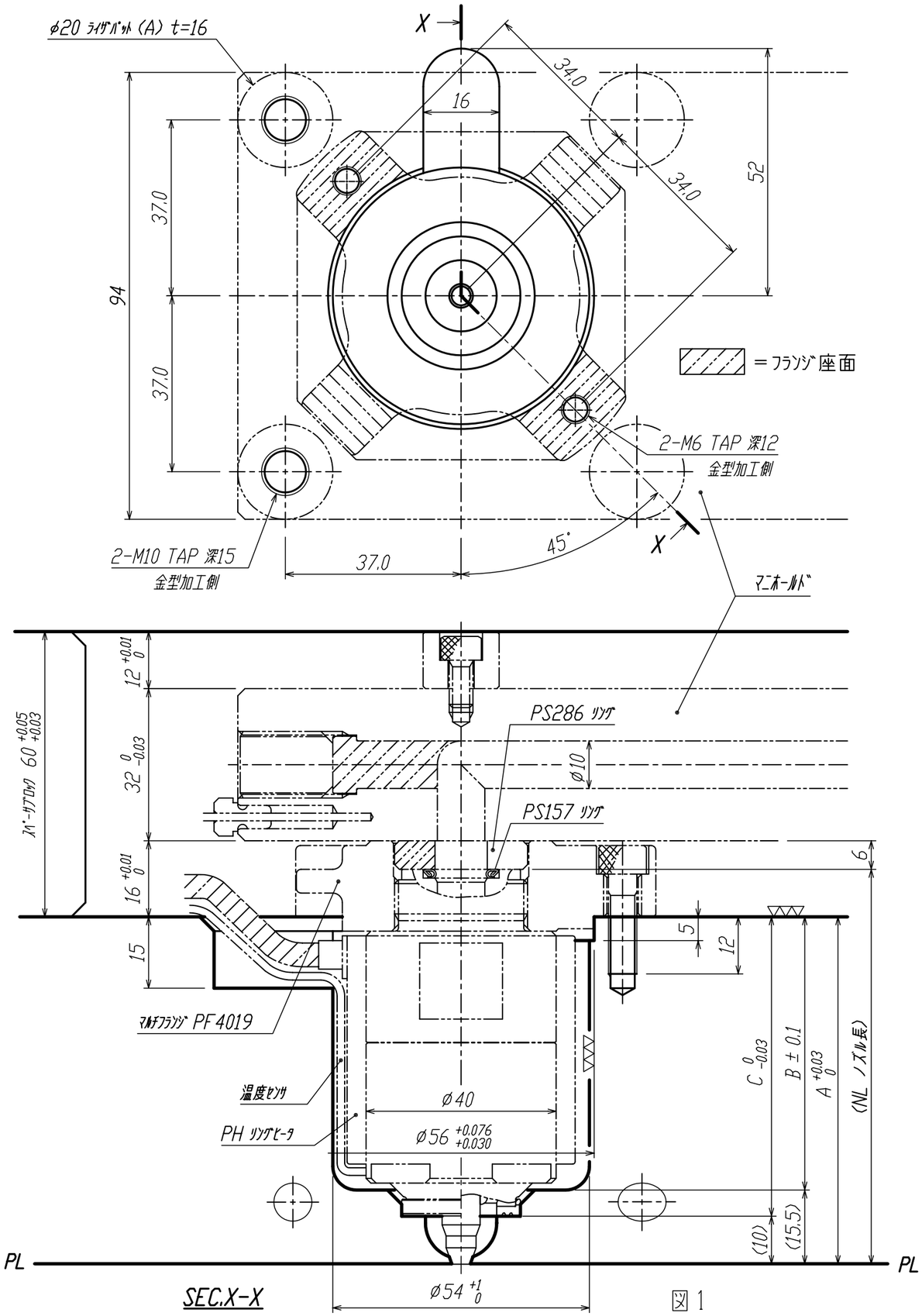

図1

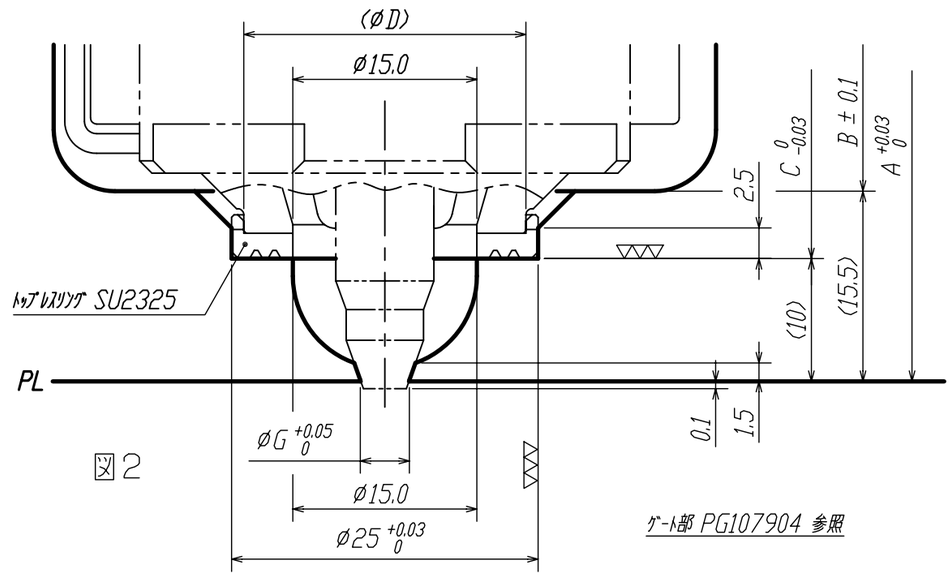

図2

改訂	内容	設計	承認	日付
				. .

DES. BY	一般公差 TOLERANCE 0. ±	材質 MATERIAL	尺度 SCALE	単位 UNIT	画法 PROJECT	名称 TITLE NH4 トップレスタイプ (23)
DET. BY	0.0 ±					金型組込寸法 参考図
CH'K. BY	0.00 ±			mm		
	一般仕上面 FINISH	FISA Corp.				図番 DWG. NO. PG107608
DATE '07. 08. 23	▽ ▽▽ ▽▽▽					