NH4 Top type (Single-gate)

NH4 □□ □□ — □□ — K θ

サークル径 φD　ゲート径 φG　呼称　延長分 K　テーパ角度 θ°

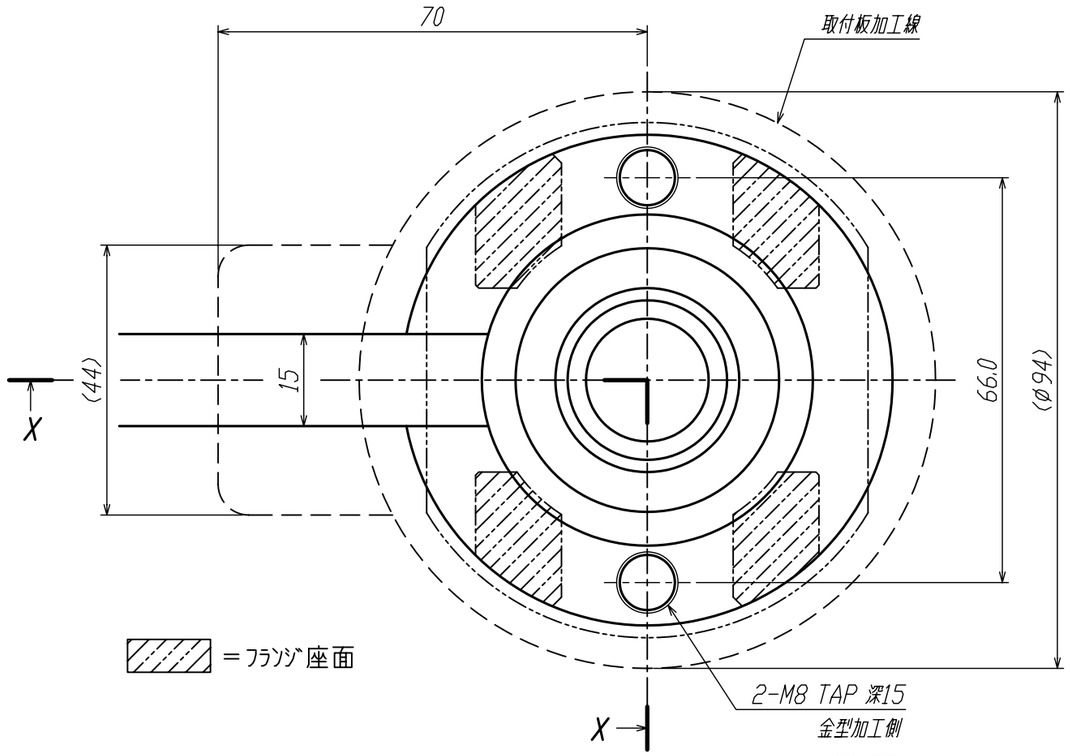

図1 寸法表　（ノズル温度250°Cのとき）

呼称	NL	A	B	※	E
08	80	65.0	52.5	3.92	61.08
10	100	85.0	72.5	3.87	81.13
12	120	105.0	92.5	3.81	101.19
15	150	135.0	122.5	3.73	131.27

※成形時はノズル先端(サークル面)がPLより0.1突出するように設置されています。

※成形材料によってはノズル先端部の放熱対策が必要となります。

※φ80, φ54, φD の同軸度は、0.03以下。

図2 金型寸法表

品番	φD	φI	M	C	m
1530	15	25	5	1.5	3.5
2050	20	30	6	3.0	3.0

図2 ノズル寸法表

φG	H	N
3.0	18	6
5.0	22.5	7.5

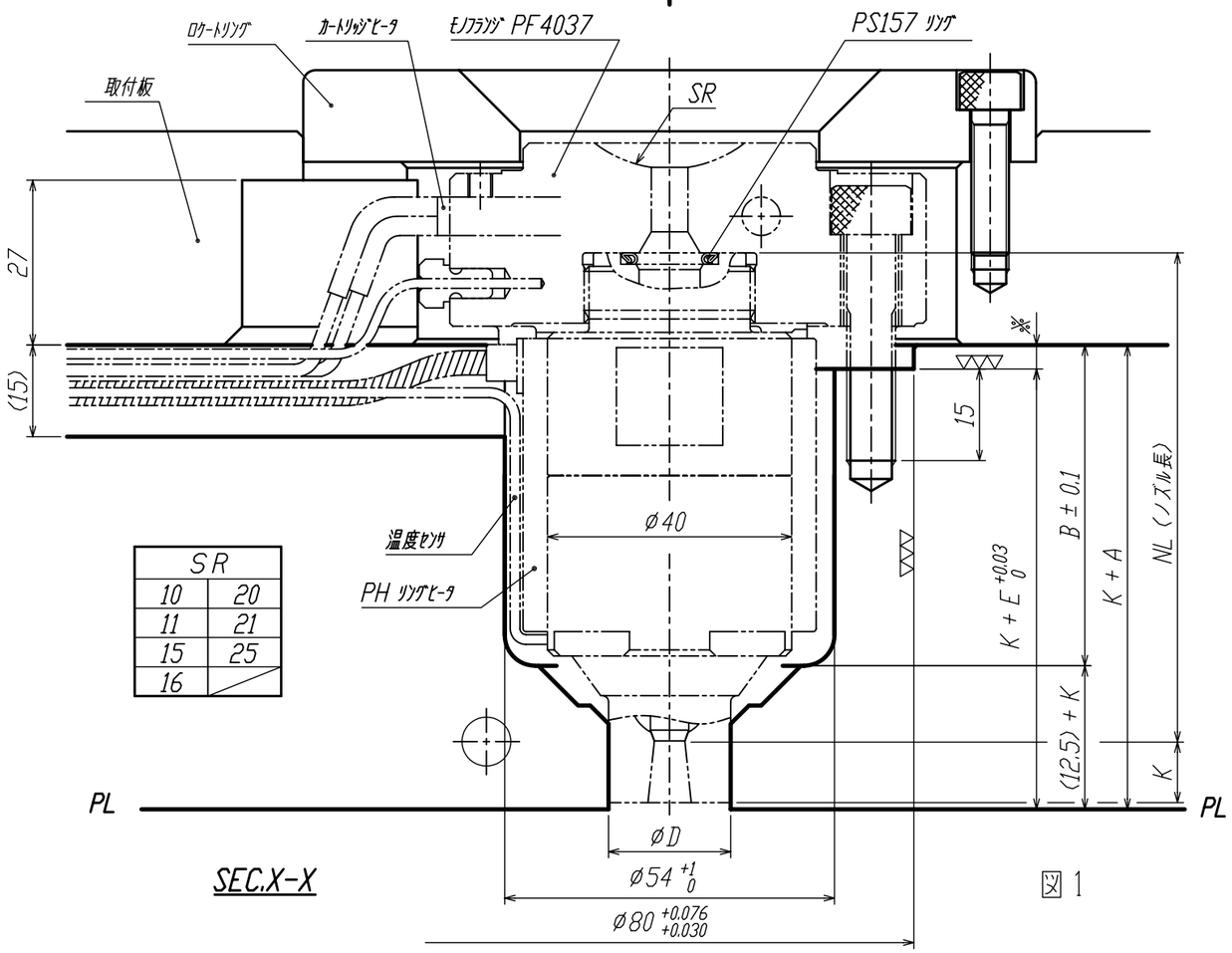

SR	
10	20
11	21
15	25
16	

図1

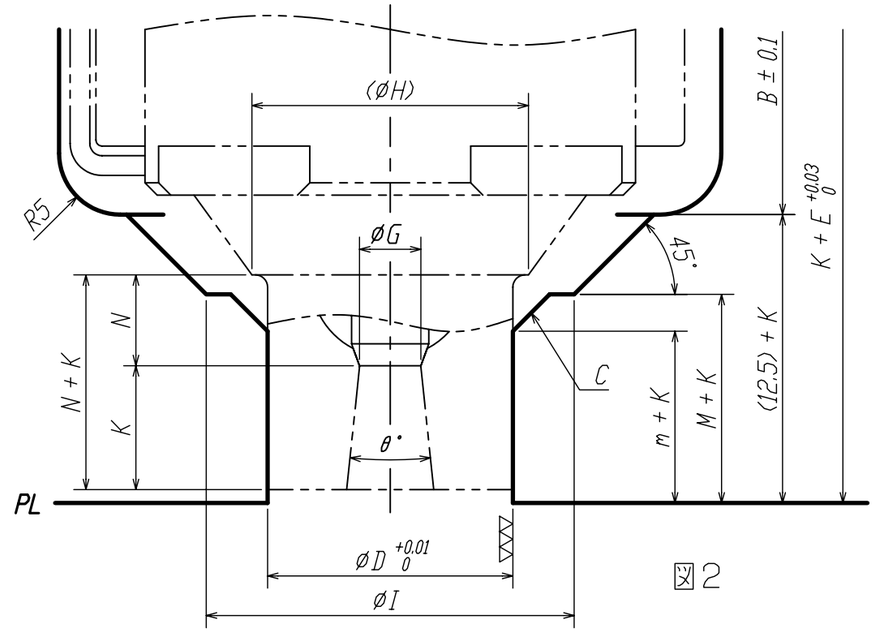

図2

改訂	内容	設計	承認	日付
				. .

DES. BY
DET. BY
CH'K. BY
DATE '07. 08. 23

一般公差 TOLERANCE 0. ± / 0.0 ± / 0.00 ±

一般仕上面 FINISH ▽ ▽▽ ▽▽▽

材質 MATERIAL

尺度 SCALE

単位 UNIT mm

画法 PROJECT

名称 TITLE NH4 トップタイプロングキャップ

金型組込寸法 参考図

FISA Corp.

図番 DWG. NO. PG107601